□□□□	FOB□□□/□□/□□
□□□□	500,000PCS/□
□□□	T / T□PayPal□
□□	□□□□□□□□□□□□3□7□□□□□□□□□□□10□□15□□□□
□□	□□□□□□□□□□□□□/□□□□□□□□
□□	□□□□□□□□□□□□□DHL / UPS / FEDEX□
MOQ	100PCS
□□□	□□□□□□□□
□□	ISO13485□CE□FCC□ROHS□REACH□UKCA

product description:

Materials: PVC+ABS

POGO PIN : Gold plated

Magnetic: N52

Core: International standard pure copper 10*0.01mm

Application: smart watch charging & pogo pin charging for vacuum flask

Color: Black, white

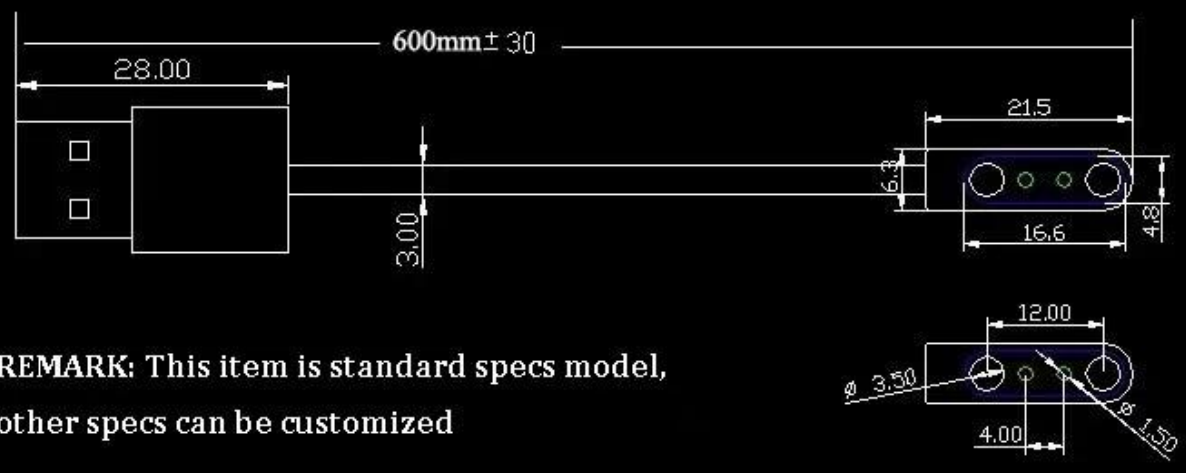

REMARK: This item is standard specs model, other specs can be customized

product description:

Materials: PVC+ABS

POGO PIN : Gold plated

Magnetic: N52

Core: International standard pure copper 10*0.01mm

Application: smart watch charging & pogo pin charging for vacuum flask

Color: Black, white

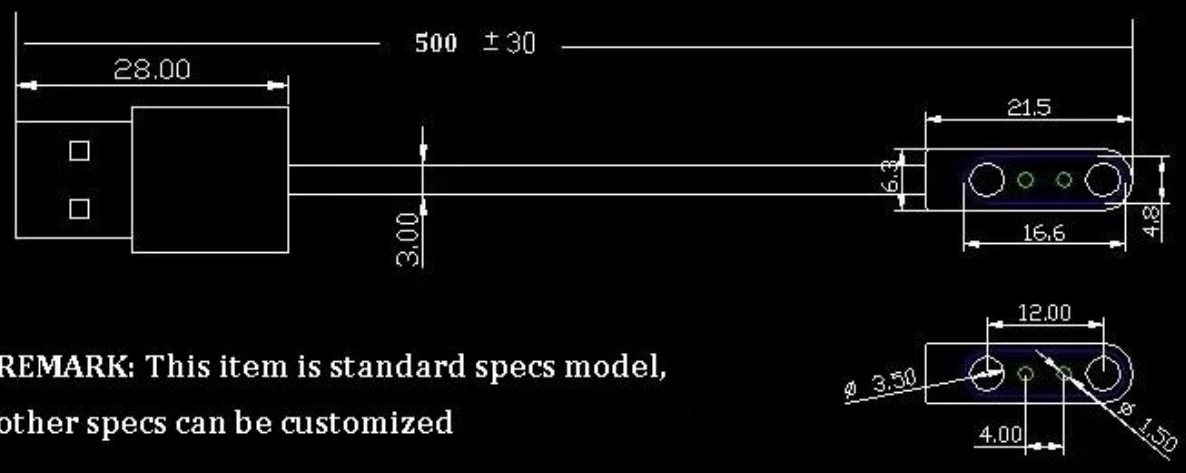

REMARK: This item is standard specs model, other specs can be customized

Application

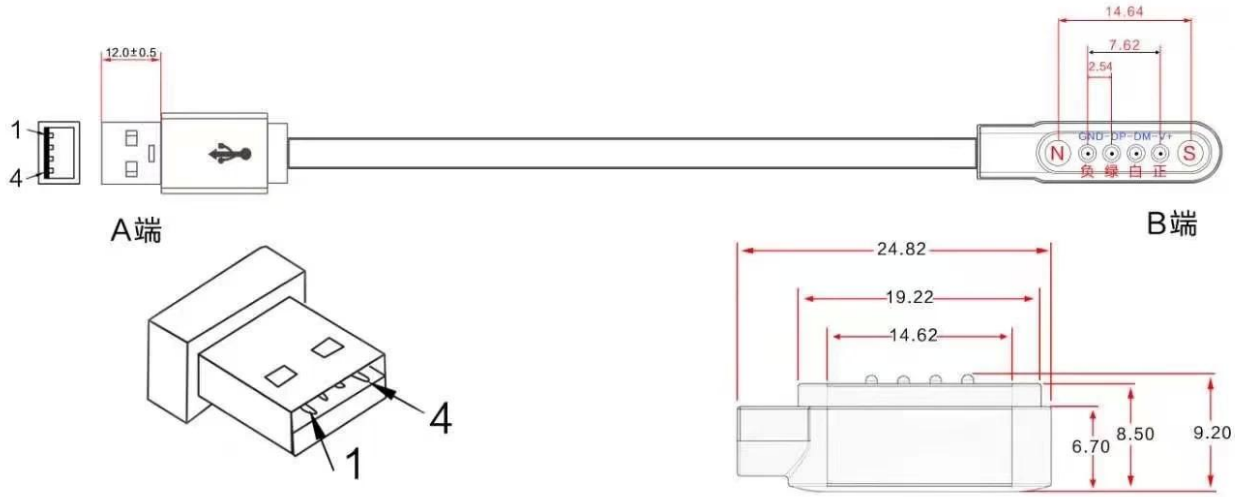

单位：mm

备注：

1.CYCX0002磁性数据线：线长0.5m，线径3.0m，颜色白色，PIN数，4pin

2.PIN角定义：VCHG--DM--DP--GND

3.磁铁极性：S（南极）--N（北极）

4.顶针长度：6mm，镀金1U，弹力30g

5.磁铁规格：3.5*4.0，材料/铷铁硼，性能

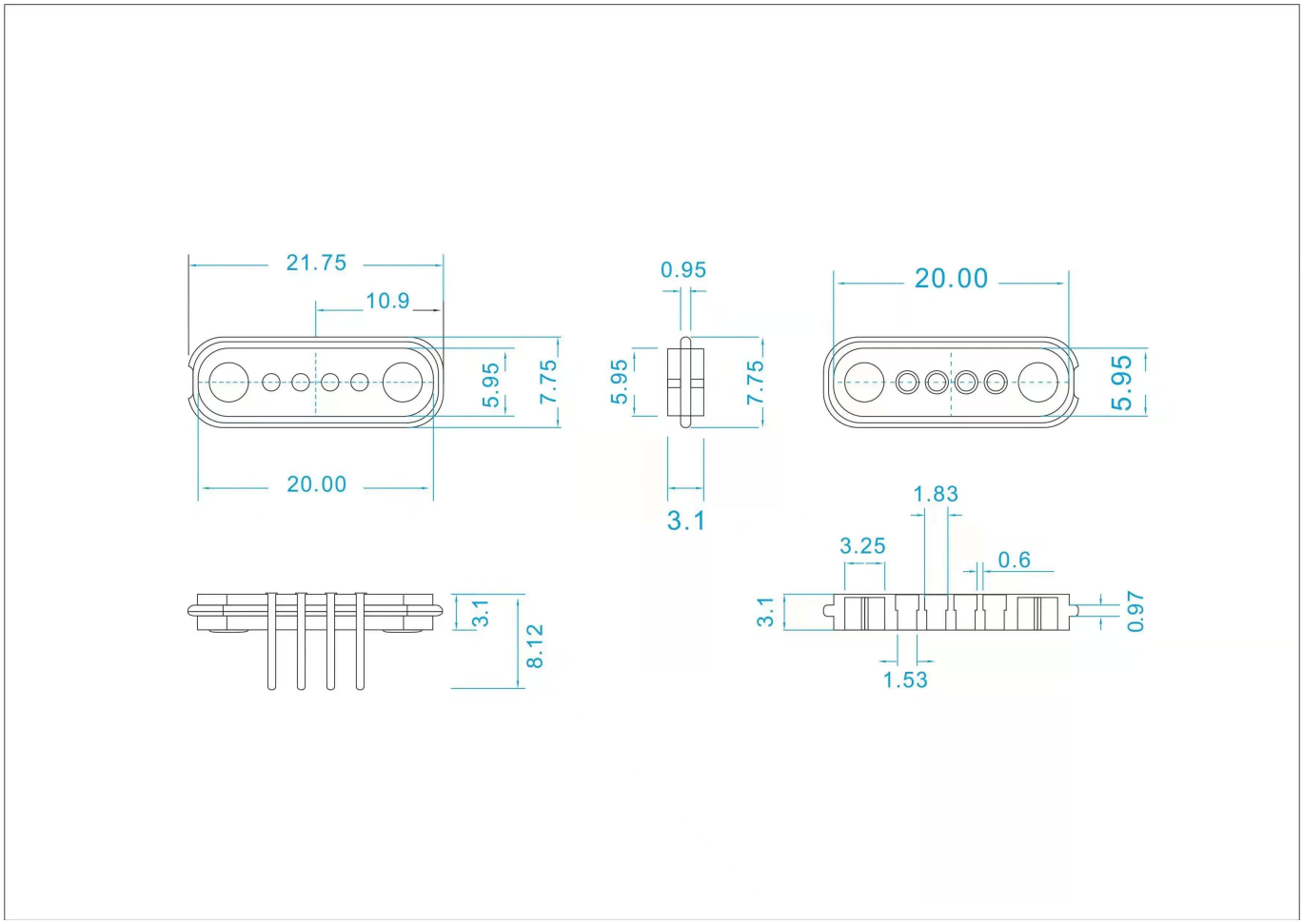

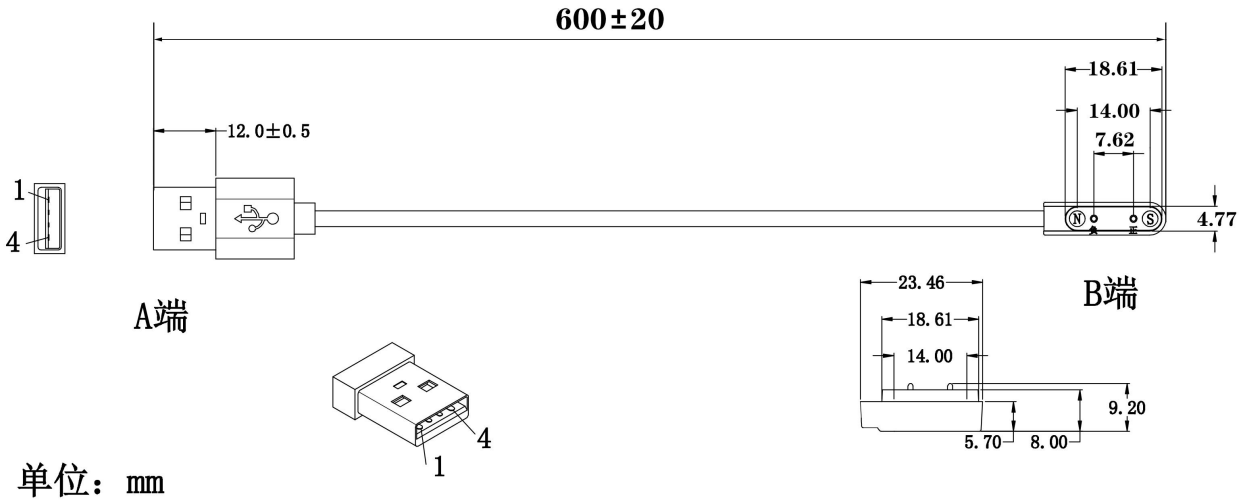

单位：mm

备注：

1.CYCX0002磁性数据线：线长0.6m,线径3.0mm，颜色白色，PIN数：2pin

2,PIN角定义：VCHG--GND

3,磁铁极性：S(南极）--N(北极）

4,顶针长度：6mm,镀金3U,弹力40g

5,磁铁规格：3.5*4.0，材料/钕铁硼，性能

6,铜丝规格：10/0.10*2c

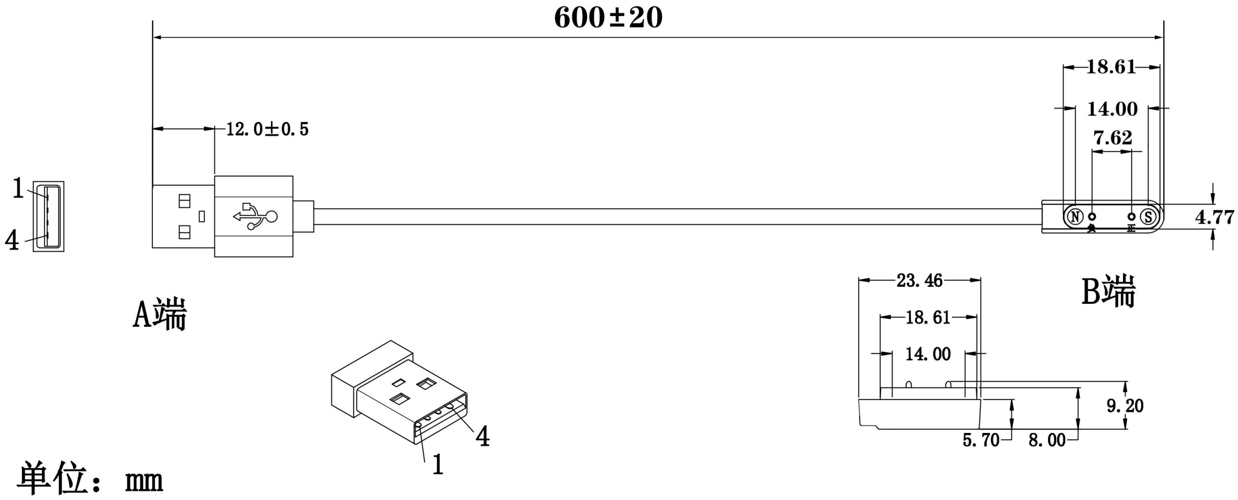

单位：mm
备注：
1.CYCX0002磁性数据线：线长0.6m,线径3.0mm，颜色白色，PIN数：2pin
2,PIN角定义：VCHG--GND
3,磁铁极性：S(南极）--N(北极）
4,顶针长度：6mm,镀金3U,弹力40g
5,磁铁规格：3.5*4.0，材料/铷铁硼，性能
6,铜丝规格：10/0.10*2c

□□□□□

□□□□□pogo□□Goochain□□□□□□□□□□□□□□□□□□□□□□□□□□□□□□□□□□□□□

USB□□2.84mm2□□□□□□□□□□□□

USB□□4.0mm2□□□□□□□□□□□□

USB□□7.62mm2□□□□□□□□□□□□

[USB□□7.62mm□4□□□□□□□□] □□□

□□□□□□SMD□□□□□□□□□□□□□□□□□□□□□□

□□OEM□□□□□□

[USBC□□5□□□□□□□□□]□DC5.5 * 2.1□□□□□□□□□□□□□□□□□□□□□□□□□□□□□□□□□□□□□

□□□□□□□□□□□□□□□□□□□□

Goochain Technology Co.□Ltd□□□□□□□□□□□□□□□□□□□□□□□□□USB□□□□□□pogo□□□□□□□□□□□□ecg□□□□PoweredUSB□□ 2015□□□□2000□□□□□□□□□□□□□□□□□□□□□□□□□□□□80□□□□□□1□□□1□8□□□□□□□□□ISO□□□□□□□□□□□□□□□□□□□□□□□□□□□□□□□□□□□□□

GOOCHAIN
东莞市谷诚电子科技有限公司
DONGGUAN GOOCHAIN TECHNOLOGY CO.,LTD
Welcome To GOOCHAIN

Product design and SOP making

Automatic wire cutting and stripping

Semi-Automatic PET Bottle Blowing

Testing before injection

Injection

Testing after injection

Performance Checking

Cable Binding

Packed and labeled for shipment

-

□□□□

Goochain□□□□USB□□□□□□□□□□□□□□□□□□□□□□□□□□□□□□□□□□□□USB□□□c□□□□□USB□□□C□□□□□PD□□□□□□□□□□
□□□□□□□□□□□□□□□□□□□□□□□□□□□□□□□□□□□