Handelsbedingungen	FOB Shenzhen / Guangzhou / Hongkong
Produktionskapazität	500.000 STÜCKE/Monat
Zahlung	T/T, PayPal.
Lieferzeit	3-7 arbeitstage für die herstellung von probe. 10 bis 15 Arbeitstage für die Produktion.
Verpackung	Standard-Exportkartons/kundenspezifische Kartons
Versand	Auf dem Seeweg, auf dem Luftweg oder per Expressversand (DHL/UPS/FEDEX)
MOQ	100 STÜCKE
Herkunftsort	Dongguan, Kanton, China
Zertifizierung	ISO13485, CE, FCC, ROHS, REICHWEITE, UKCA

product description:

Materials: PVC+ABS

POGO PIN : Gold plated

Magnetic: N52

Core: International standard pure copper 10*0.01mm

Application: smart watch charging & pogo pin charging for vacuum flask

Color: Black, white

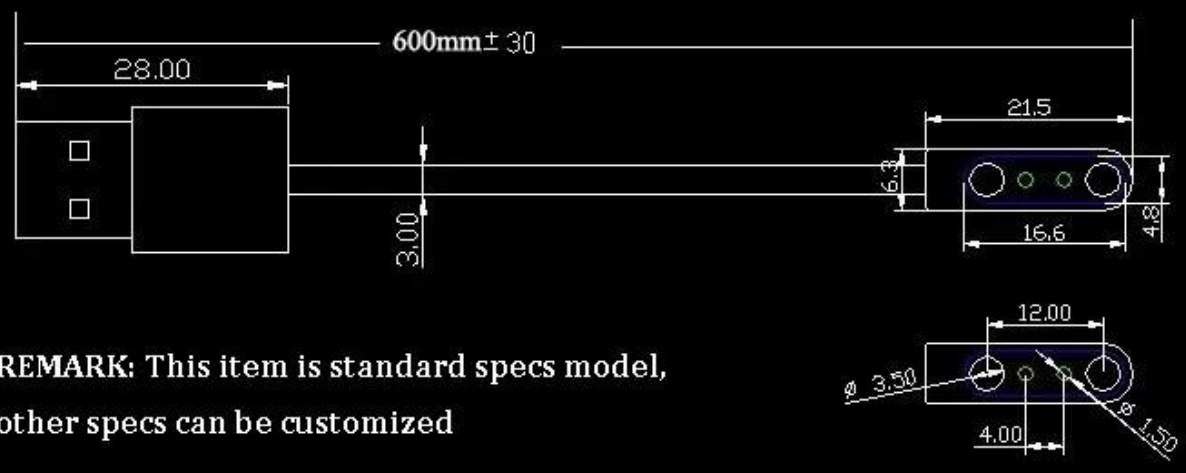

REMARK: This item is standard specs model, other specs can be customized

product description:

Materials: PVC+ABS

POGO PIN : Gold plated

Magnetic: N52

Core: International standard pure copper 10*0.01mm

Application: smart watch charging & pogo pin charging for vacuum flask

Color: Black, white

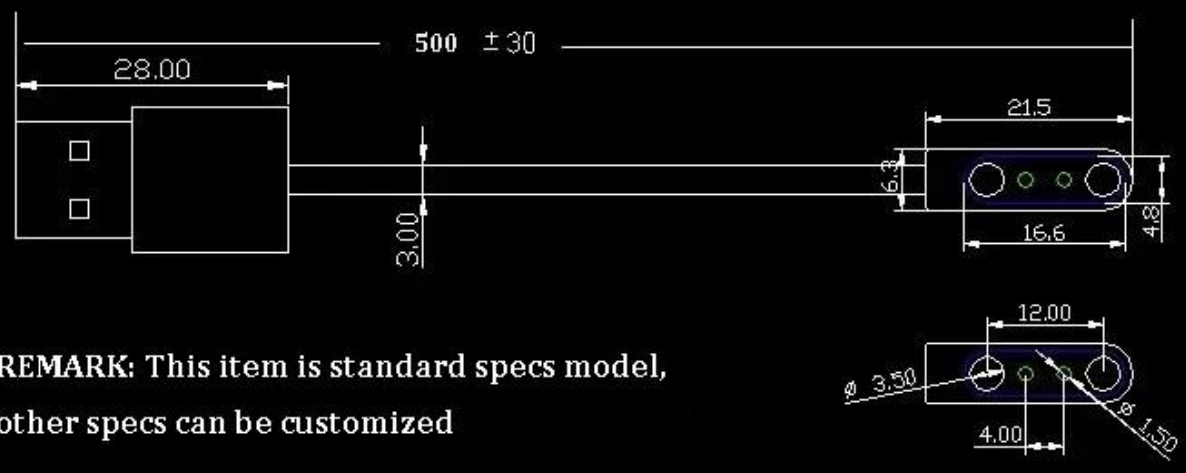

REMARK: This item is standard specs model, other specs can be customized

Application

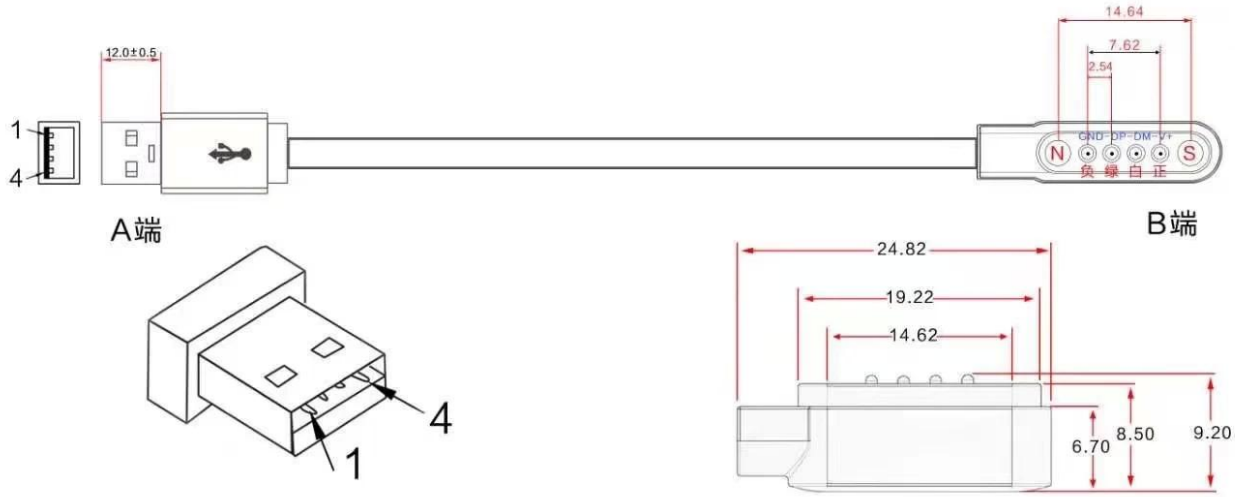

单位：mm

备注：

1.CYCX0002磁性数据线：线长0.5m，线径3.0m，颜色白色，PIN数，4pin

2.PIN角定义：VCHG--DM--DP--GND

3.磁铁极性：S（南极）--N（北极）

4.顶针长度：6mm，镀金1U，弹力30g

5.磁铁规格：3.5*4.0，材料/铷铁硼，性能

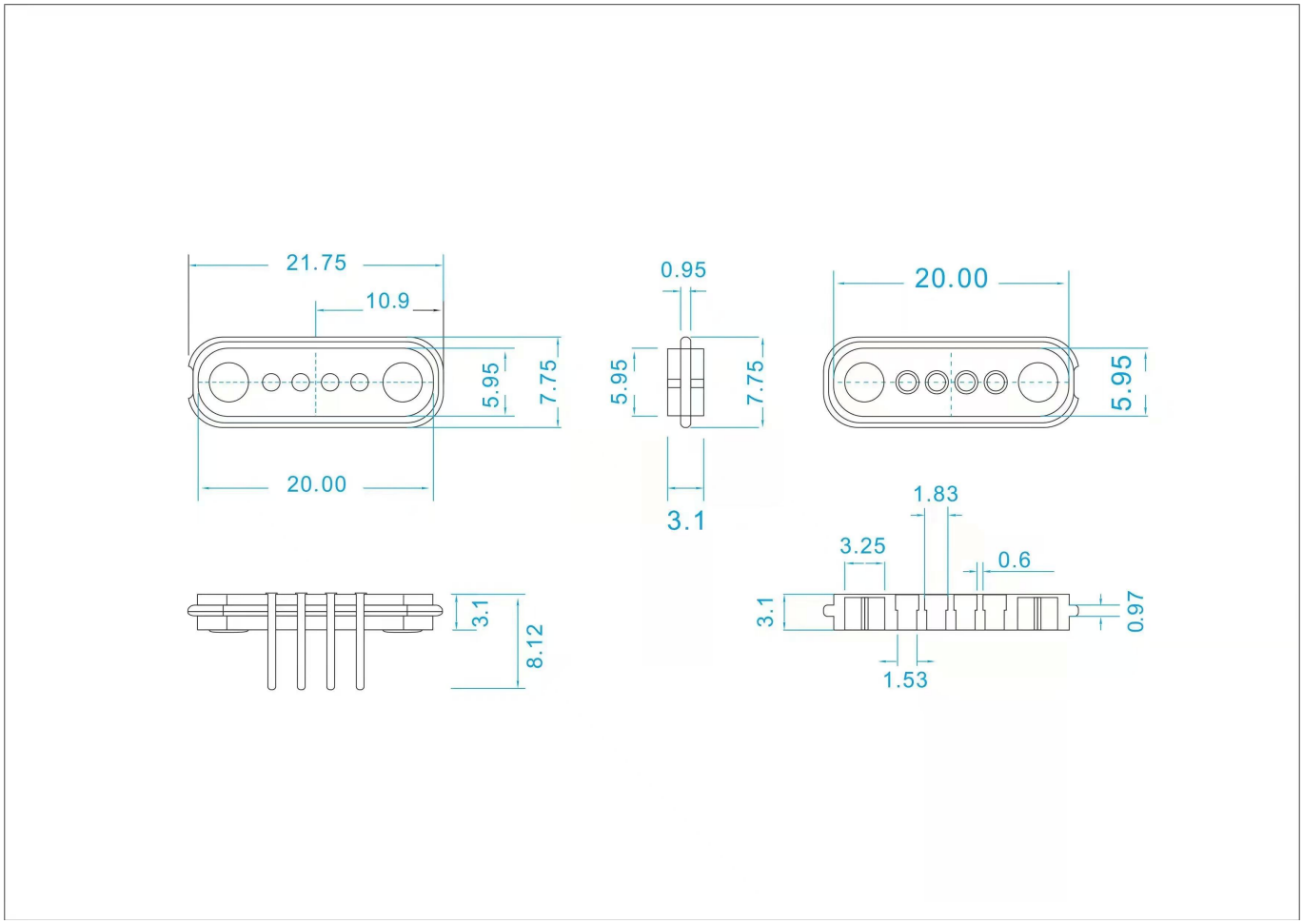

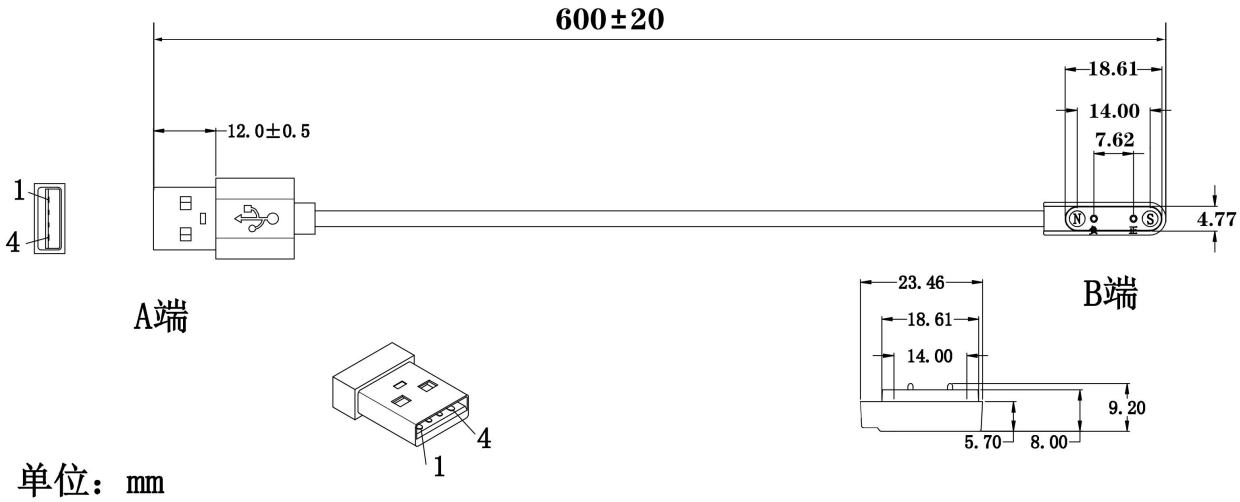

单位：mm

备注：

1.CYCX0002磁性数据线：线长0.6m,线径3.0mm，颜色白色，PIN数：2pin

2,PIN角定义：VCHG--GND

3,磁铁极性：S(南极）--N(北极）

4,顶针长度：6mm,镀金3U,弹力40g

5,磁铁规格：3.5*4.0，材料/钕铁硼，性能

6,铜丝规格：10/0.10*2c

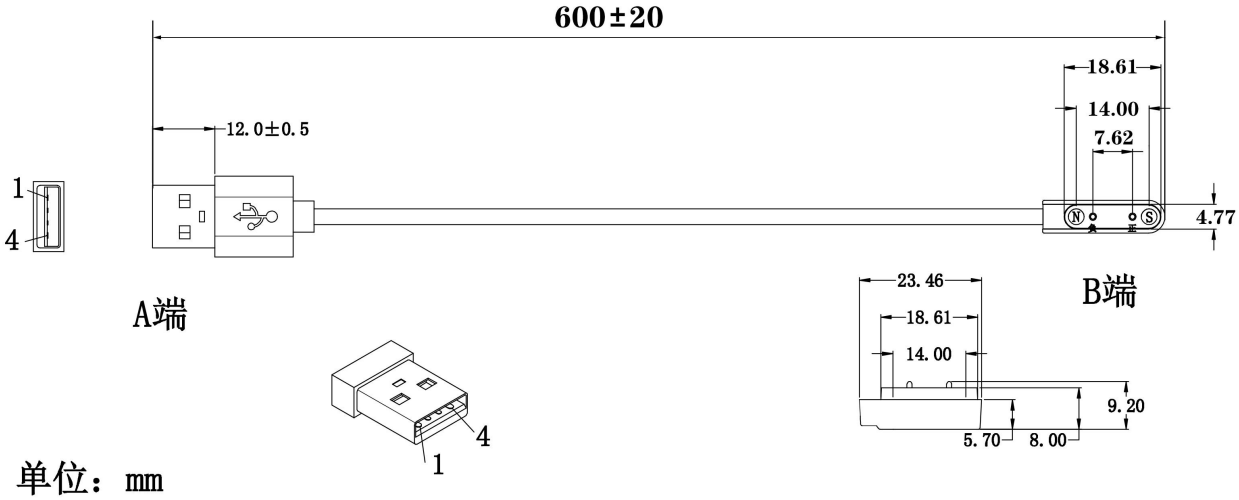

单位：mm
备注：
1.CYCX0002磁性数据线：线长0.6m,线径3.0mm，颜色白色，PIN数：2pin
2,PIN角定义：VCHG--GND
3,磁铁极性：S(南极）--N(北极）
4,顶针长度：6mm,镀金3U,弹力40g
5,磁铁规格：3.5*4.0，材料/铷铁硼，性能
6,铜丝规格：10/0.10*2c

Produkteigenschaften:

Federbelastete Pogo-Sonden werden häufig in intelligenten Geräten verwendet, insbesondere für Smart Watch, Smart Wear, Smart Pads, Laptops und immer mehr Auswahlmöglichkeiten für ihre Ladeanschlüsse. magnetisches Pogo-Pin-Kabel mit hoher Leistung bei präziser Adsorption während des Ladevorgangs, magnetische Designs spielen eine wichtige Rolle, um das Einsaugen der Pogo-Kontakte zu unterstützen. Darüber hinaus verbessert der vergoldete Pogo-Pin auch die Ladeleistung. Derzeit kann Goochain alle kundenspezifischen Pogo-Pin-Kabel- und Steckerlösungen anbieten, zum Beispiel:

USB auf 2,84 mm 2-poliger Pogo-Pin-Kabelanschluss

USB auf 4,0 mm 2-poliger Pogo-Pin-Kabelanschluss

USB auf 7,62 mm 2-poliger Pogo-Pin-Kabelanschluss

USB auf 7,62 mm 4-poliges Pogo-Pin-Kabel Verbinder

Das obige Modell kann mit einem weiblichen Pogo-Pin-Anschluss für SMD angeschlossen werden.

Wir haben auch andere OEM-Optionen,

USB-C-zu-5-Pin-Pogo-Pin-Kabel, DC5.5 * 2.1 Pogo-Pin-Kabel, kann angepasst werden und bietet gerne Designdatenblätter für Pogo-Pin-Ladekabel an.

Einführung des Herstellers von Goochain magnetischen Pogo-Pin-Ladekabeln

Goochain Technology Co., Ltd ist ein professioneller Hersteller von kundenspezifischen Kabelbaugruppen, der kundenspezifische USB-Kabel herstellt, Hersteller von magnetischen Pogo-

Pin-Kabeln, medizinische EKG-Kabel, PoweredUSB-Kabel, Ethernet-Kabel, medizinische Stecker und Ladegeräte, Kabelbäume und Computerkabel, gegründet im Jahr von 2015 und wir haben eine 2000 Quadratmeter große Werkstatt für kundenspezifische Kabelkonfektionen, rund 80 Arbeiter, 1 Schicht beträgt 8 Stunden pro Tag. Wir haben den internationalen ISO-Managementstandard befolgt, um unsere kundenspezifischen Kabel, medizinischen Kabel und Ladegeräte mit chinesischem Fabrikpreis herzustellen.

Product design and SOP making

Automatic wire cutting and stripping

Semi-Automatic PET Bottle Blowing

Testing before injection

Injection

Testing after injection

Performance Checking

Cable Binding

Packed and labeled for shipment

Zertifikate:

Goochain benutzerdefinierte USB-Kabel, medizinische Kabel, Computerkabel, Pogo-Pin-Kabel, USB-Typ-C-Kabel, USB-Typ-C-Anschlüsse, PD-Schnellladegeräte haben alle das international erforderliche Zertifikat bestanden, damit wir in die ganze Welt exportieren können.