| | |
|---|---|
| شروط التجارة | FOB شنتشن / قوانغتشو / هونغ كونغ |
| السعة الإنتاجية | 500، 000PCS / شهر |
| قسط | T / T ، باي بال. |
| موعد التسليم | 3-7 أيام عمل لجعل عينة. 10-15 أيام عمل للإنتاج |
| التعبئة | معيار التصدير الكرتون / كرتون مخصص |
| شحن | عن طريق البحر، عن طريق الجو أو عن طريق التسليم السريع (DHL / UPS / FEDEX) |
| موك | 500PCS |
| مكان المنشأ | دونغقوان وقوانغتشو، الصين |
| شهادة | CE، FCC، ROHS، REACH، UKCA |

## مواصفات المنتج:

هذا RJ45 8P8C أنثى الرابط هو من السهل جدا لحام لأنه يحتوي على 8 دبابيس سودرلينج المجلس لأي يد جندى أو آلات سودرلينج التلقائي لحام كابلات إيثرنت RJ45،

أنثى المورد الموصلات في الصين، ونحن يمكن أن توفر خيارات مخصصة RJ45 RJ50 ونحن على حقن مخصصة لعملائنا، وهذا الرابط هو مع درع كذلك،

نحن نقدم أيضا عناصر رفع الصوت عاليا لموصلات الشبكة لدينا

موصلات أنثى RJ12 6P6C صهر نوع

موصلات الإناث RJ45 8P8C حل لحام

موصلات أنثى RJ48 RJ50 10P10C نوع لحام

موصلات شبكة SMT

لمزيد من المعلومات، لا تتردد في الاتصال بممثلنا المبيعات ،

نحن نصنع أيضا نوع الحقن RJ50 10P10C الكابلات بسعر جيد وجودة عالية،

RoHS+HF Pb Compliant

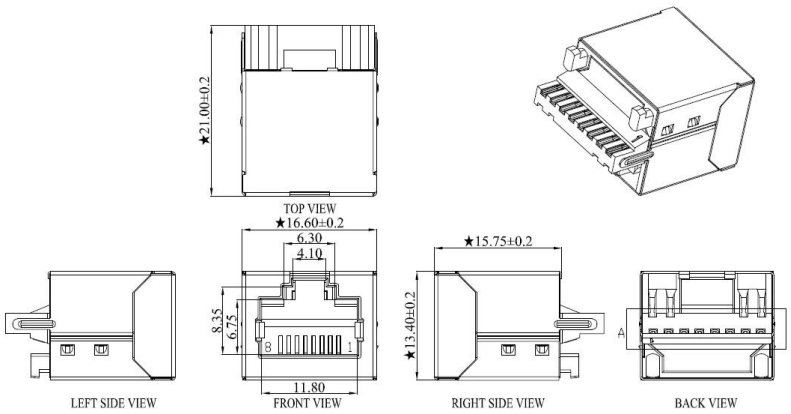


NOTES

MECHANICAL:

1. HOUSING MATERIAL: HF PBT BLACK UL94V-0
2. INSERT MATERIAL: LCP BLACK UL94V-0
3. CONTACT MATERIAL: PHOSPHOR BRONZE T=0.25mm.
4. PLATING: GOLD PLATING AT CONTACT AREA, MATTE TIN AT TAIL 100u″ MIN, NICKEL 30u″ MIN. OVER ALL
5. SHIELD: BRASS T=0.20mm PLATED NICKEL 30u″ Min .
6. OPERATING LIFE:750 CYCLES MIN.
7. MATING/UNMATING FORCE: 30N/3.06KGf MAX
8. RETENTION STRENGTH:50N MIN. FOR 60S±5S

ELECTRICAL:

1. VOLTAGE RATING: 125 VAC RMS.
2. CURRENT RATING: 1.5 AMP.
3. CONTACT RESISTANCE : 30mΩ MAX.
4. INSULATION RESISTANCE: 1000MΩ MIN. AT 500V DC .
5. DIELECTRIC STRENGTH:1000V AC OR 1500V DC RMS AT 0.5mA 50Hz/60Hz FOR 1MINUTE.

ENVIRONMENTAL:

1. STORAGE: -40℃ TO +85℃ RELATIVE HUMIDITY<80%.
2. GUARANTEE PERIOD:12 MONTHS
3. OPERATION: -40℃ TO +85℃.
4. The mark with ★ is the key inspection dimension for QC

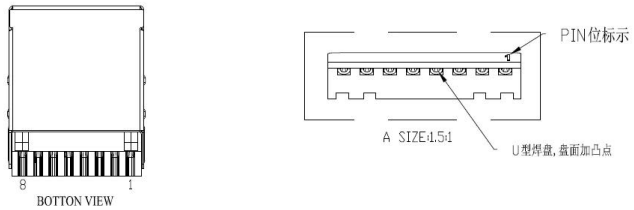


| NO. | PACKING | PART NO. | Gold Plating |
|---|---|---|---|
| 1 | TRAY<br>100PCS/盘<br>2000PCS/箱<br>纸箱尺寸:<br>39*27.5*30CM | TM52W811EX002312113000 | 1u″ |
| 2 | | TM52W811EX003312113000 | 3u″ |
| 3 | | TM52W811EX004312113000 | 6u″ |
| 4 | | TM52W811EX005312113000 | 15u″ |
| 5 | | TM52W811EX006312113000 | 30u″ |
| 6 | | TM52W811EX007312113000 | 50u″ |

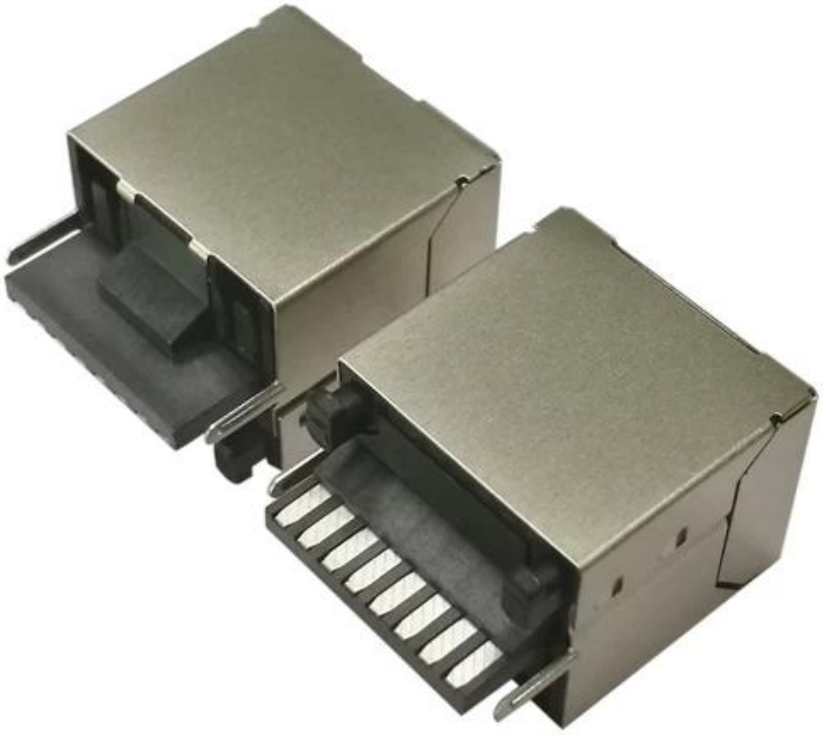

支架LCP材料耐高温

# أنثى موصل الصانع مقدمة **RJ45 8P8C** سودرلينج نوع حقن

مخصص، بوجو USB التكنولوجيا المحدودة هي المهنية الصانع تركيبات مخصصة وتصنيع الكابلات Goochain
تمديد الكابلات، PoweredUSB المغناطيسي كابلات دبوس المصنع، تخطيط القلب الطبية الكابلات
والكابلات إيثرنت، والمقابس الطبية وأجهزة الشحن، الكابلات الكهربائية والأسلاك وكابلات
الكمبيوتر، تأسست في العام في عام 2015 ولدينا 2000 متر مربع مخصصة تركيبات الورشة حوالي 80 عاملا، 1
الدولية ستاندرد لجعل لدينا كابلات مخصصة، والكابلات ISO التحول هو 8 ساعات يوميا . تابعنا إدارة
الطبية وأجهزة الشحن مع سعر المصنع الصيني.

GOOCHAIN
东莞市谷诚电子科技有限公司
DONGGUAN GOOCHAIN TECHNOLOGY CO.,LTD
Welcome To GOOCHAIN



## الشهادات:

Goochain كابلات USB مخصص، والكابلات الطبية، كابلات الكمبيوتر، كابلات بوجو دبوس، ج الكابلات نوع
USB، USB نوع C الموصلات، PD كابلات تمديد، كابلات الشحن السريع، PoweredUSB وقد مرت كل شهادة المطلوبة
الدولية حتى نتمكن من تصدير جميع أنحاء العالم،

# التعليمات

**Q1:** يمكنني البدء في عينه أولا قبل أن يأمر أكثر من ذلك؟
تقديم عينات مجانية إذا كان لدينا مخزون، عينة مخصصة ينبغي توجيه الاتهام Goochain ج: بالتأكيد،
إليهم بعض مجموعة تصل التكلفة. ونحن نقدر لك أن تأمر عينة من منا لفحص الجودة.

**Q2:** ما هي طرق الدفع التي تقبلونها؟
A: L / C حوالة مصرفية، ويسترن يونيون و ، T / T، علي بابا ضمان تجارة، باي بال

**Q3:** كيف المصنع الخاص بك القيام به بشأن مراقبة الجودة؟
A: الجودة هي الأولوية . قسم مراقبة الجودة مع المهنية المتخصصة لضمان الجودة نعلق أهمية كبيرة على ضبط
الجودة من البداية للغاية حتى النهاية، SGS، CE FCC، ISO9001: 2008 . وقد اكتسب المصنع بنفايات
مصادقة. إلخ

**Q4:** المصنع؟ نعم ! يمكنني تخصيص بنود أحب، مثل طباعة الشعار الخاص بنا، أو لتغيير التصميم؟
A: يرجى الاتصال بنا أو مبيعاتنا OEM / ODM. نعم، نحن مصنع مع أكثر من 100 موظف. ونحن نقدم خدمة
التمثيلية للتحقق مع التفاصيل.

**Q5:** ووقت التسليم والضمان؟ أي خدمة الشحن التي سوف تستخدمها للسلع بلدي؟
A: فيديكس، يو بي DHL، لدينا مهلة حوالي 2-4 أسابيع، ويمكننا أن نقدم 12 شهرا الضمان منذ الولادة . كنا
إس، تي ان تي، نظم الإدارة البيئية والعملاء مثل.

**Q6:** أين يقع المصنع الخاص بك يقع؟ كيف يمكنني زيارة هناك؟
ج: بالتأكيد . نحن أكثر من سعداء لتلقي لك في دونغقوان وتظهر لك حول مكان عملنا . ويقع المصنع في 3.
تاون، مدينة دونغ قوان، Huangjiang، Shebei شارع 1، قرية NO.8 Kangyang، A الكلمة والبناء
وقوانغدونغ، والصين.