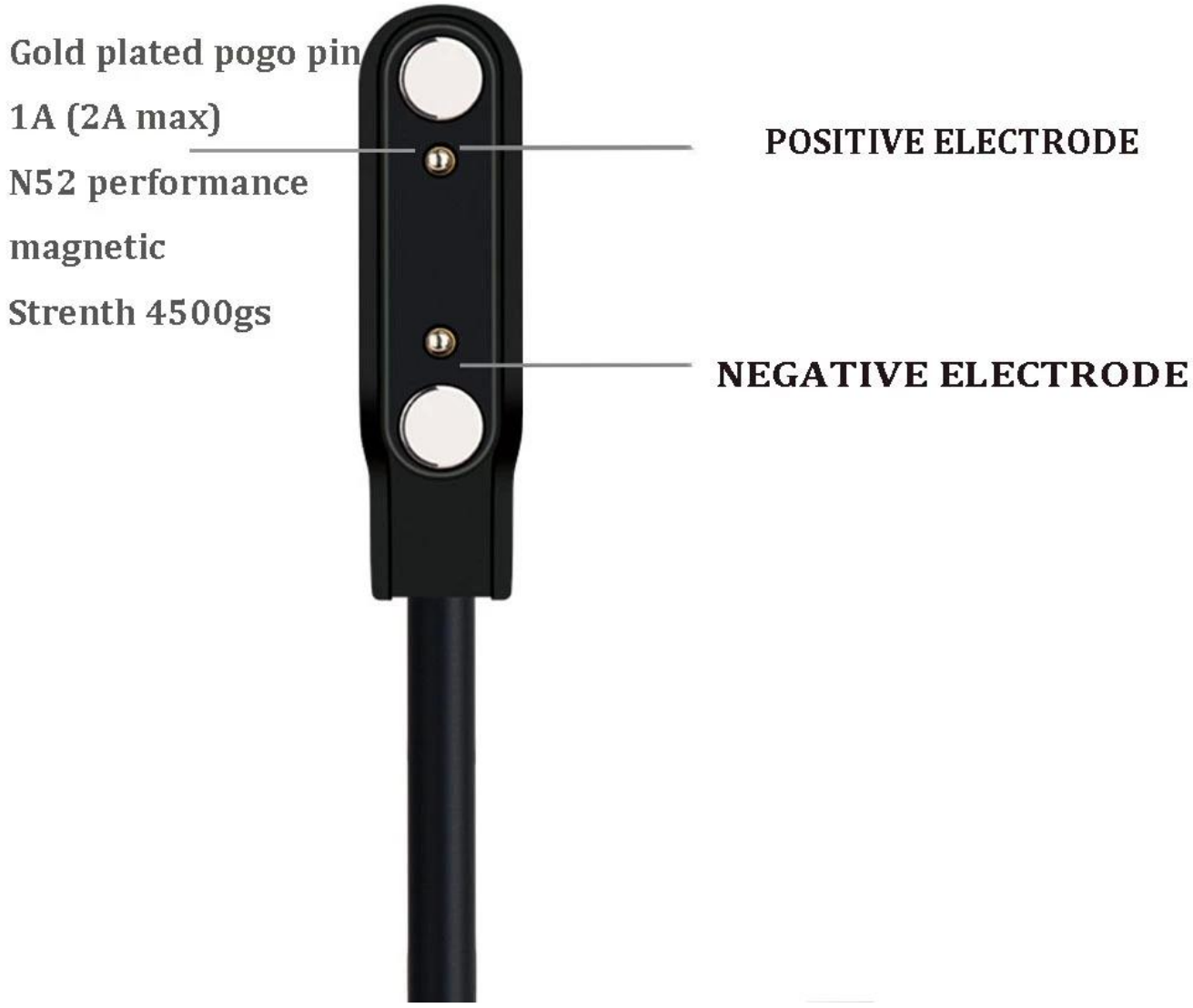

شروط التجارة	فوب شنتشن / قوانغتشو / هونغ كونغ
السعة الإنتاجية	جهاز كمبيوتر شخصى / شهر 500000
دفع	T / T ، باي بال.
موعد التسليم	أيام عمل لصنع العينة . 10 إلى 15 يوم عمل للإنتاج 3-7
التعبئة	كرتون التصدير القياسي / كرتون مخصص
شحن	عن طريق البحر أو الجو أو التسليم السريع (DHL / UPS / FEDEX)
موك	100 قطعة
مكان المنشأ	دونغقوان ، قوانغتشو ، الصين
شهادة	ISO13485 ، CE ، FCC ، ROHS ، REACH ، UKCA

Gold plated pogo pin
1A (2A max)
N52 performance
magnetic
Strenth 4500gs
POSITIVE ELECTRODE
NEGATIVE ELECTRODE

product description:

Materials: PVC+ABS

POGO PIN : Gold plated

Magnetic: N52

Core: International standard pure copper 10*0.01mm

Application: smart watch charging & pogo pin charging for vacuum flask

Color: Black, white

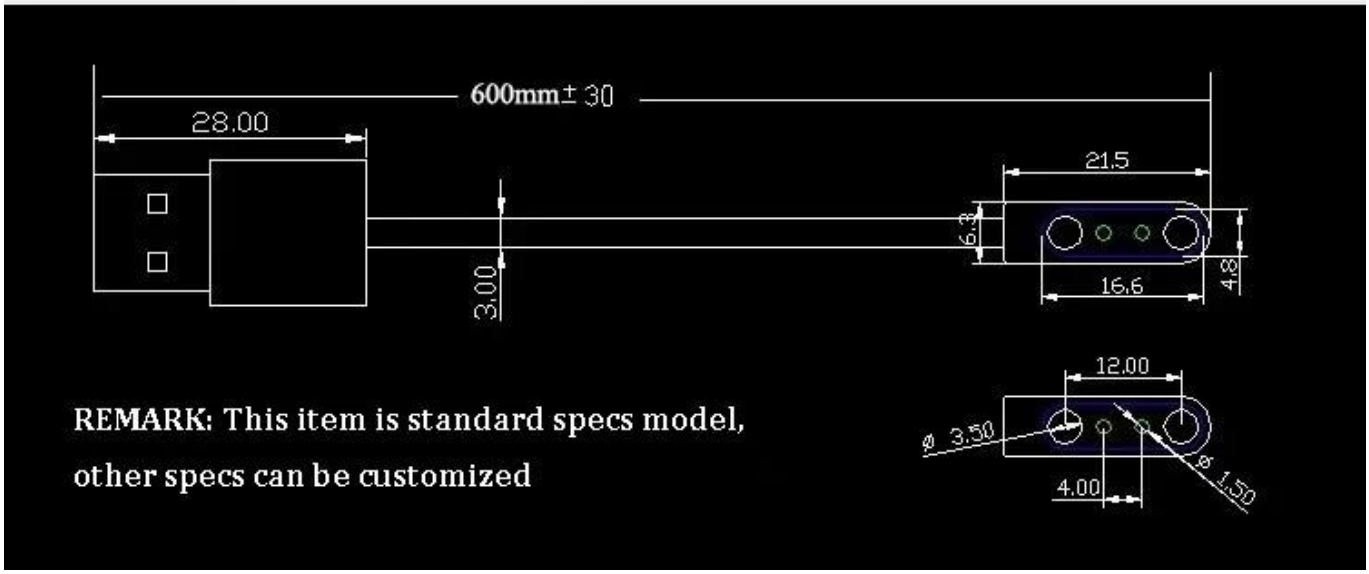

REMARK: This item is standard specs model, other specs can be customized

product description:

Materials: PVC+ABS

POGO PIN : Gold plated

Magnetic: N52

Core: International standard pure copper 10*0.01mm

Application: smart watch charging & pogo pin charging

for vacuum flask

Color: Black, white

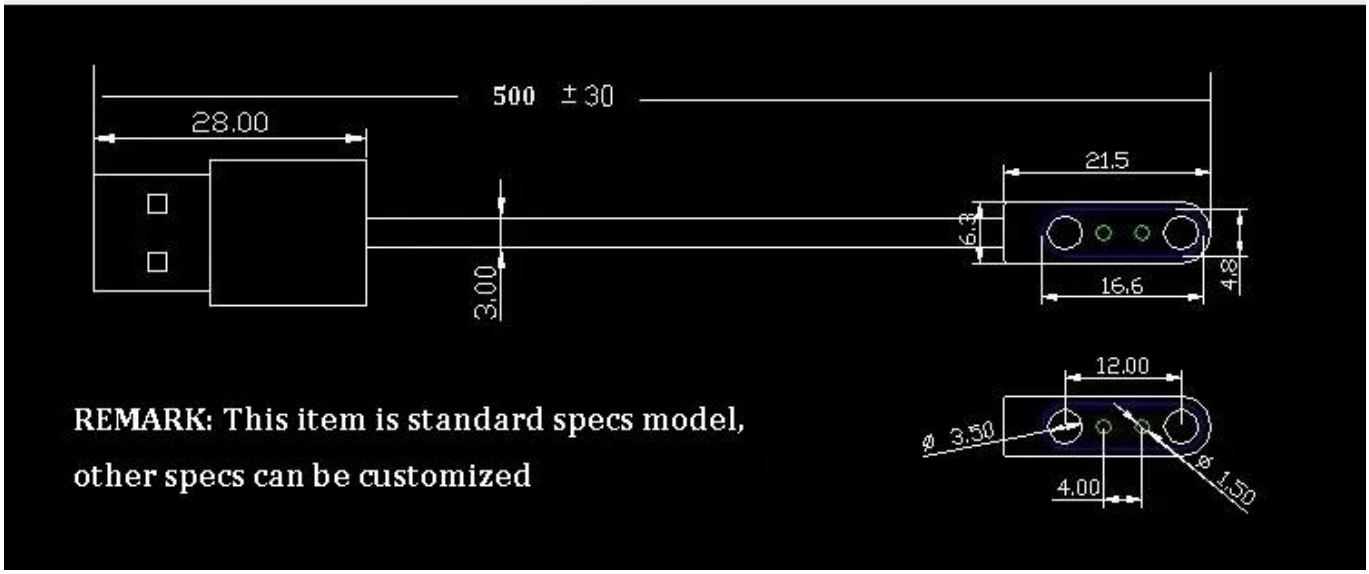

REMARK: This item is standard specs model,
other specs can be customized

Application

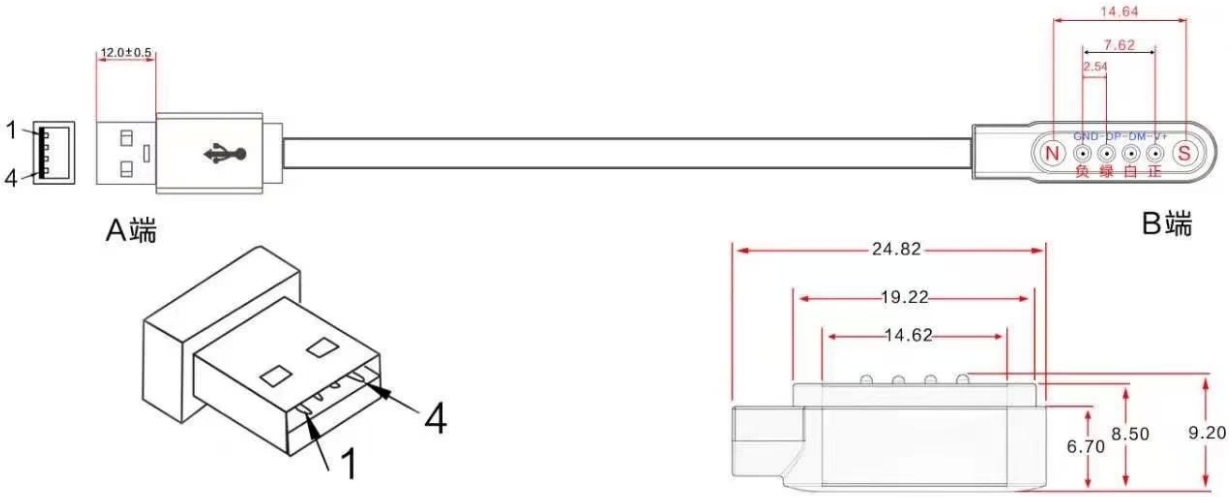

单位：mm

备注：

1.CYCX0002磁性数据线：线长0.5m，线径3.0m，颜色白色，PIN数，4pin

2.PIN角定义：VCHG--DM--DP--GND

3.磁铁极性：S（南极）--N（北极）

4.顶针长度：6mm，镀金1U，弹力30g

5.磁铁规格：3.5*4.0，材料/铷铁硼，性能

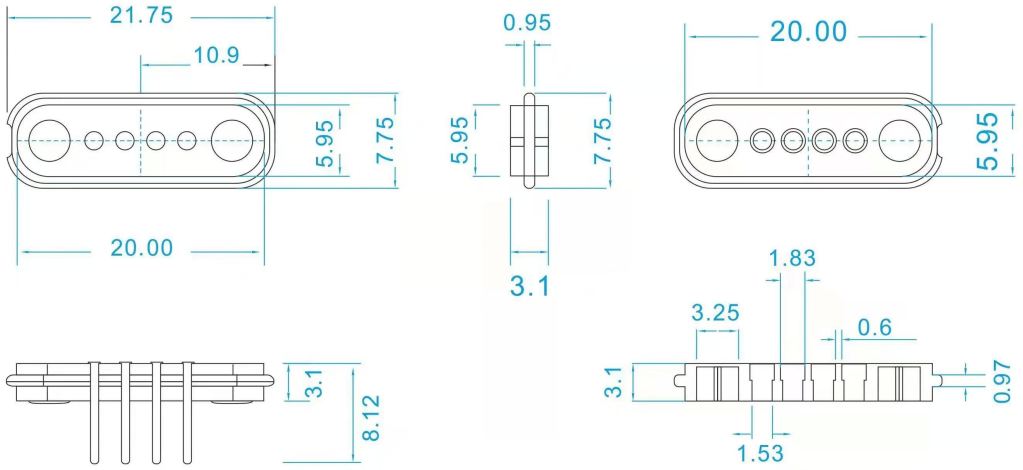

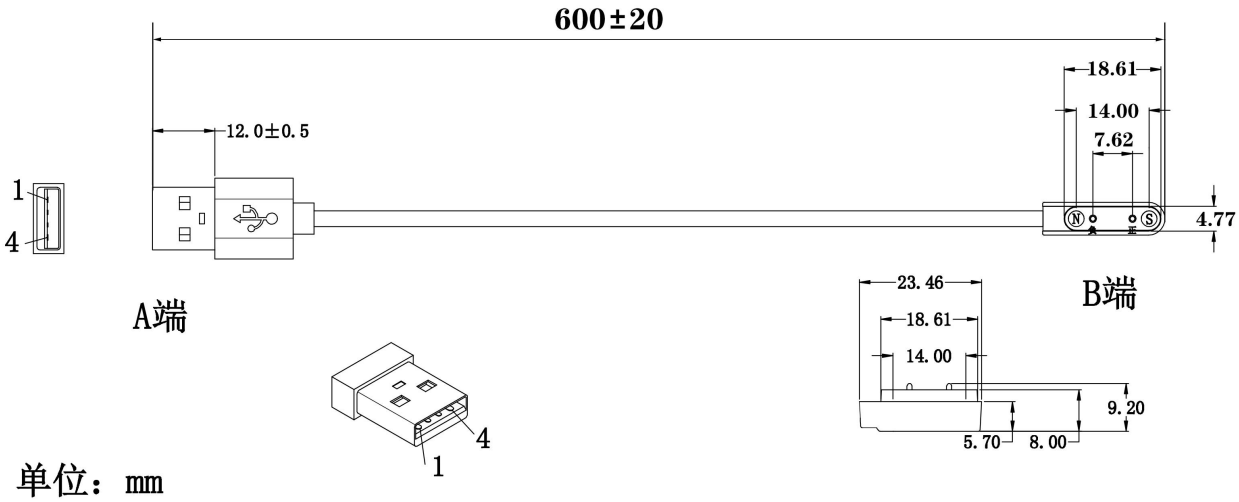

单位：mm

备注：

1.CYCX0002磁性数据线：线长0.6m,线径3.0mm，颜色白色，PIN数：2pin

2,PIN角定义：VCHG--GND

3,磁铁极性：S(南极）--N(北极）

4,顶针长度：6mm,镀金3U,弹力40g

5,磁铁规格：3.5*4.0，材料/钕铁硼，性能

6,铜丝规格：10/0.10*2c

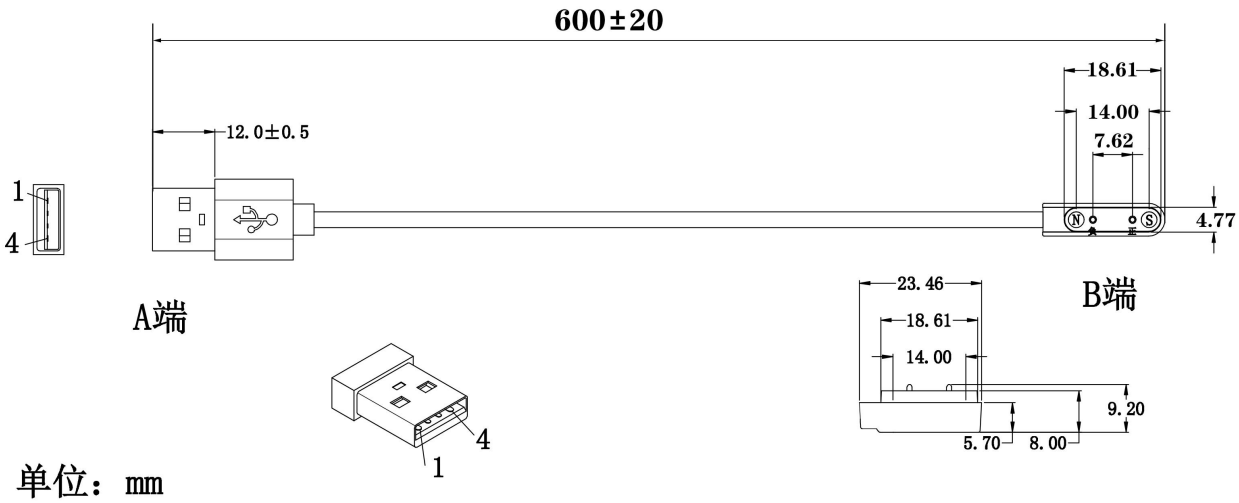

600±20
12.0±0.5
18.61
14.00
7.62
4.77
1
4
A端
B端
23.46
18.61
14.00
9.20
5.70
8.00
4
1

单位：mm
备注：
1.CYCX0002磁性数据线：线长0.6m,线径3.0mm，颜色白色，PIN数：2pin
2,PIN角定义：VCHG--GND
3,磁铁极性：S(南极）--N(北极）
4,顶针长度：6mm,镀金3U,弹力40g
5,磁铁规格：3.5*4.0，材料/铷铁硼，性能
6,铜丝规格：10/0.10*2c

ميزات المنتجات:

تعتبر مجسات البوجو المحملة بنابض شائع الاستخدام في الأجهزة الذكية ، خاصة بالنسبة للساعات الذكية ، والملابس الذكية ، والوسادات الذكية ، والكمبيوتر المحمول ، وتصبح المزيد من خيارات الأجهزة لوصلات الشحن الخاصة بها . كابل دبوس البوجو المغناطيسي ذو الأداء العالي في الامتصاص الدقيق أثناء الشحن ، تلعب التصميمات المغناطيسية دورًا مهمًا في مساعدة ملامسات بوجو على الامتصاص. علاوة على ذلك ، يعمل دبوس البوجو المطلي بالذهب على تحسين أداء الشحن أيضًا . تستطيع Goochain حاليًا توفير جميع حلول الكابلات والموصلات المخصصة لبوجو ، على سبيل المثال:

USB 2 مللي متر موصل كابل دبوس بوجو 2.84 □□□pin

USB 4.0 □□□mm 2pin موصل كابل دبوس بوجو

موصل كابل من USB 7.62 إلىmm 2pin pogo pin

الموصل كابل من USB 7.62 □□□mm 4pin pogo pin

يمكن إرفاق النموذج أعلاه بموصل دبوس البوجو الأنثوي لـ SMD.

أخرى كذلك لدينا خيارات OEM ،

USB C 5 إلىpin كابل دبوس بوجو، DC5.5 * 2.1 كابل دبوس بوجو ، يمكن تخصيصه ويسعده تقديم ورقة بيانات التصاميم لسلك شحن دبوس بوجو.

مقدمة عن الشركة المصنعة لكابلات الشحن المغناطيسية من **Goochain**

Goochain Technology Co. ، Ltd هي شركة متخصصة في تصنيع مجموعات الكابلات المخصصة ، وهي تصنع الطبية ، وكابلات ecg وكابلات pogo pin مخصصة ، ومصنِّع كابلات مغناطيسية USB ككبلات والمقابس والشواحن الطبية ، وتسخير الأسلاك وكابلات ، Ethernet وكابلات ، PoweredUSB

الكمبيوتر ، تأسست في العام من عام 2015 ولدينا ورشة عمل مخصصة لتجميعات الكابلات بمساحة 2000
الدولي ISO متر مربع ، حوالي 80 عاملاً ، وردية واحدة هي 8 ساعات في اليوم . اتبعنا معيار إدارة
لصنع الكابلات والكابلات الطبية وأجهزة الشحن المخصصة لدينا بسعر المصنع الصيني.

GOOCHAIN
东莞市谷诚电子科技有限公司
DONGGUAN GOOCHAIN TECHNOLOGY CO.,LTD
Welcome To GOOCHAIN

Product design and SOP making

Automatic wire cutting and stripping

Semi-Automatic PET Bottle Blowing

Testing before injection

Injection

Testing after injection

Performance Checking

Cable Binding

Packed and labeled for shipment

الشهادات:

كبلات ، Pogo pin الكابلات الطبية ، كبلات الكمبيوتر ، كابلات ، Goochain المخصصة من USB كابلات
السريعة اجتازت جميعها الشهادة الدولية PD شواحن ، C من النوع USB موصلات ، C من النوع USB
المطلوبة حتى نتمكن من التصدير في جميع أنحاء العالم ،